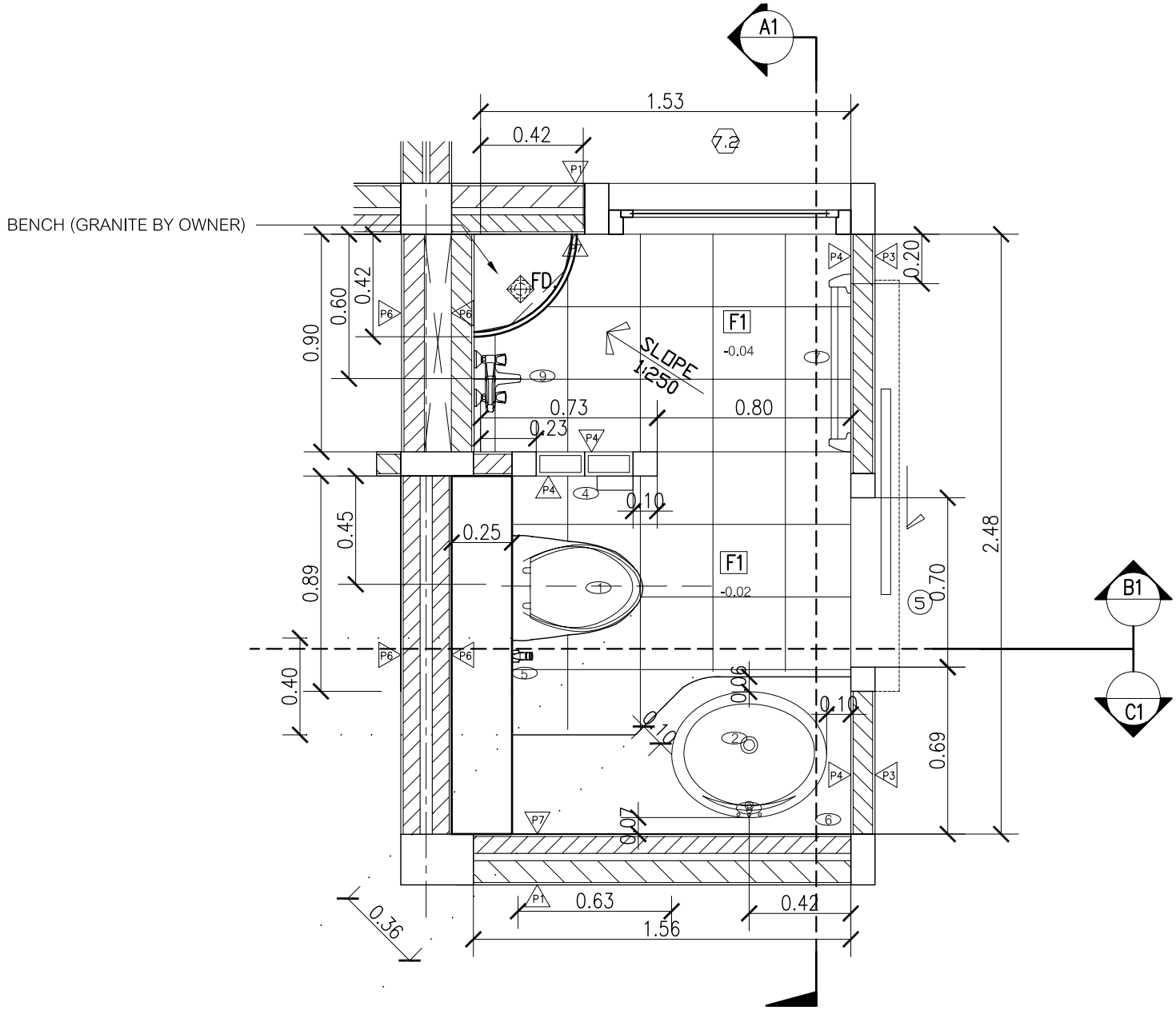

A-43-2

แบบขยายแปลนห้องน้ำ 10

มาตราส่วน 1:25

WC.10

A5 04